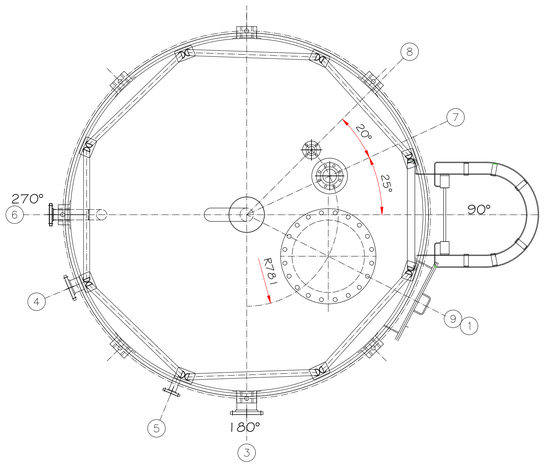

PLANTA

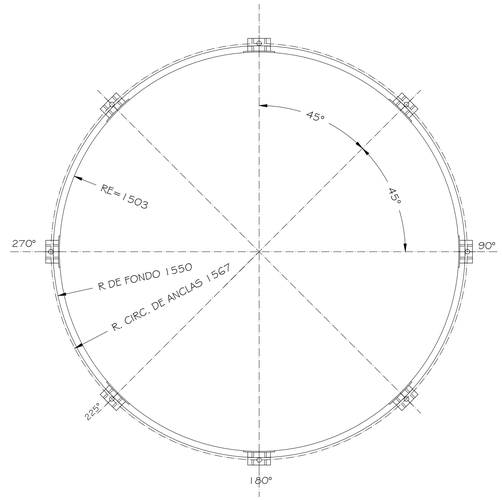

PLANTILLA ANCLAJE

TABLA DE BOQUILLAS

IDENT	CANT.	DIAM. pulg.	PROY. pulg	BRIDA TIPO	BRIDA RANGO	BRIDA MAT'L.	CUELLO CED.	CUELLO MAT'L.	PLACA REFZO. HUELLA x ESP.	PLACA REFZO. MAT'L.	SOLDADURAS a	SOLDADURAS b	SOLDADURAS c	SERVICIO
1	1	24"	7"	API	---	A-36	PL 1/2"	A-36	12 1/16" x 1/4"	A-36	1/4"	1/4"	-	REGISTRO HOMBRE CPO.
2	1	4"	7"	SORF	150#	A-105	XS	A-53 B	3 1/16" x 1/4"	A-36	1/4"	3/16"	-	VENTEO Y CUELLO GANSO
3	1	6"	8"	SORF	150#	A-105	XS	A-53 B	4 1/2" x 1/4"	A-36	3/16"	3/16"	-	ALIMENTACION
4	1	4"	7"	SORF	150#	A-105	XS	A-53 B	3 1/16" x 1/4"	A-36	1/4"	1/4"	1/4"	DESCARGA
5	1	2"	6"	SORF	150#	A-105	XS	A-53 B	N.A.	N.A.	1/4"	-	-	DREN
6	2	3"	7"	SORF	150#	A-105	XS	A-53 B	3 7/16" x 1/4"	A-36	3/16"	3/16"	3/16"	DERRAME
7	1	2"	6"	SORF	150#	A-105	XS	A-53 B	N.A.	N.A.	3/16"	-	-	CONEX. DE SERVICIO C/ TAPA
8	1	4"	7"	SORF	150#	A-105	XS	A-53 B	3 1/16" x 1/4"	A-36	3/16"	3/16"	-	INSTRUMENTOS DE NIVEL
9	1	24"	7"	API	---	A-36	PL 1/2"	A-36	10 1/16" x 1/4"	A-36	3/16"	3/16"	-	REGISTRO HOMBRE TECHO

FABRICANTE:

TANQUE ATMOSFERICO

NORMA: API-650 APENDICE "A" TAG. XXX

CLIENTE XXX

USO TANQUE DE AGUA POTABLE

SERIE NSF CAP. 20 m^3

DIAM. 3.00 m ALT. 3.05 m

MAT. FAB. ESPESORES

FONDO & CPO. ASTM A-36 FONDO 6.3 mm

TECHO ASTM A-36 CUERPO 6.3 mm

PESO VAC. 3030 Kg TECHO 5 mm

PRESION

Chaqueta --- Oper. --- BAR @ --- °C

FECHA FAB. X / XX

mes año

NSF= No SERIE FABRICANTE; X/XX= MES Y AÑO DE TERMINACIÓN

PLACA NOMBRE

MATERIALES DE CONSTRUCCIÓN

CUERPO -- ASTM A-36
FONDO -- ASTM A-36
BRIDAS DE PLACA -- ASTM A-36
CUELLOS DE PLACA -- ASTM A-36
CUELLOS DE TUBO -- ASTM A-53 B
PLACAS DE REFUERZO -- ASTM A-36
FORJA -- ASTM A-105
ESPARRAGOS / TUERCAS -- ASTM A-193 B7 & A-194 2H
TORNILLERÍA ESTRUCTURAL -- ASTM A-307 B (GALVANIZ.)
ANCLAS ASTM A-36 (GALVANIZ.)
ACCESORIOS TUBERIA -- ASTM A-234 WPB
ACERO ESTRUCTURAL -- ASTM A-36
EMPAQUES -- SERIE 457 FIBRA CARBON/NITRILO
AISLAMIENTO EXTERNO -- N.A.

LISTA DE DIBUJOS DE REFERENCIA:

TK-20-01 ARREGLO GENERAL
TK-20-02 MENSULAS DE ANCLAJE
TK-20-03 ESCALERA MARINA
TK-20-04 BARANDAL PERIMETRAL
TK-20-05 REGISTROS HOMBRE (CUERPO Y TECHO)
TK-20-06 CIMENTACIÓN
TK-20-07 ARREGLO Y HABILITADO DEL FONDO
TK-20-08 ARREGLO Y HABILITADO DEL TECHO
TK-20-09 DETALLE PLACAS DEL CUERPO

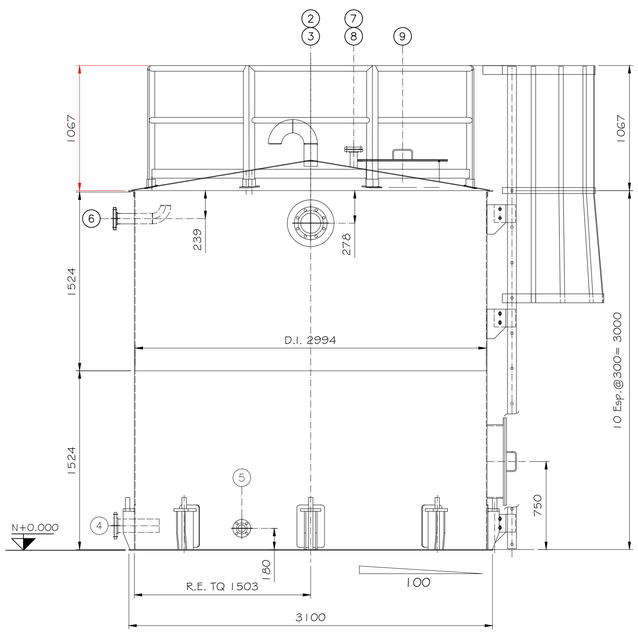

ELEVACION

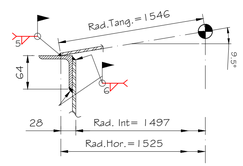

DET. JUNTA CPO-TECHO

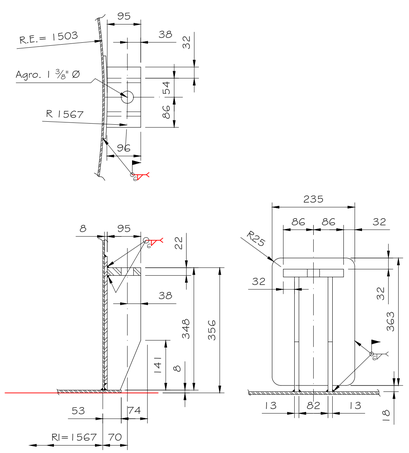

SILLETAS DE ANCLAJE

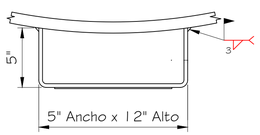

SOPORTE DE PLACA NOMBRE

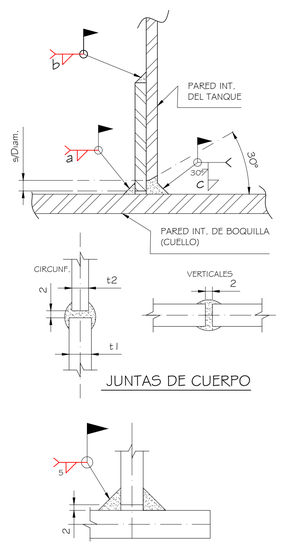

JUNTAS DE CUERPO

JUNTA CUERPO / FONDO

DATOS DE DISEÑO

FLUIDO -- AGUA POTABLE
DISEÑO Y FABRICACION DE ACUERDO A: API 650 APEND. "A" 2004;
- AWWA - D 100 - 96
GRAVEDAD ESPECÍFICA -- 1.00
CAPACIDAD -- 20 m3
PRESIÓN DE OPERACIÓN -- ATMOSFÉRICA
TEMPERATURA DE OPERACIÓN -- 50° C
PRUEBA HIDROSTÁTICA -- LLENO DE AGUA
RADIOGRAFÍA CUERPO -- API 650 SEC. 6
RELEVADO DE ESFUERZOS -- NO REQ.
PRUEBA DE IMPACTO -- NO REQ.
CORROSIÓN PERM. CPO. & FONDO 1.5 mm
VELOCIDAD DE VIENTO -- 140 Km/h
ZONA SISMICA MOC CFE -- B
TIPO DE SUELO -- III
ESTRUCTURA TIPO -- 5
PESO DEL ACERO -- 3.0 TON
PESO EN OPERACIÓN -- 23.0 TON
PESO LLENO DE AGUA -- 23.5 TON

MACROLOCALIZACIÓN

MICROLOCALIZACIÓN

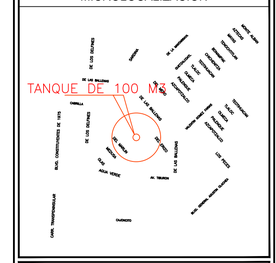

NOTAS

Organismo Operador Municipal del Sistema de Agua Potable, Alcantarillado y Saneamiento

H.XVII Ayuntamiento del Municipio de La Paz B.C.S. 2021 - 2024

RESPONSABLE:
ORGANISMO OPERADOR MUNICIPAL DEL SISTEMA DE AGUA POTABLE, ALCANTARILLADO Y SANEAMIENTO DE LA PAZ

Ing. Zulema Guadalupe Lazos Ramírez.
Directora General

REVISÓ:
ORGANISMO OPERADOR MUNICIPAL DEL SISTEMA DE AGUA POTABLE, ALCANTARILLADO Y SANEAMIENTO DE LA PAZ

Ing. Abel Humberto Sandoval Beltrán.
Director Técnico

Vo.Bo. DIRECTOR RESPONSABLE DE OBRA
Ced. Prof. 574997
C.I.C. Qro R95-081 CSE R95-045
D.R.O. Perito Ingeniería Civil

Ing. Victor Hugo Reygadas Gómez

UBICACIÓN DEL PROYECTO:	FECHA: AGOSTO, 2024
LOCALIDAD: La Paz	ESCALA: Sin escala
MUNICIPIO: La Paz	PLANO: TK-20-01

NOMBRE DEL PLANO:
ARREGLO GEN. DEL TANQUE DE 20 M³

NOMBRE DE LA OBRA:
PROYECTO FIDEPAZ