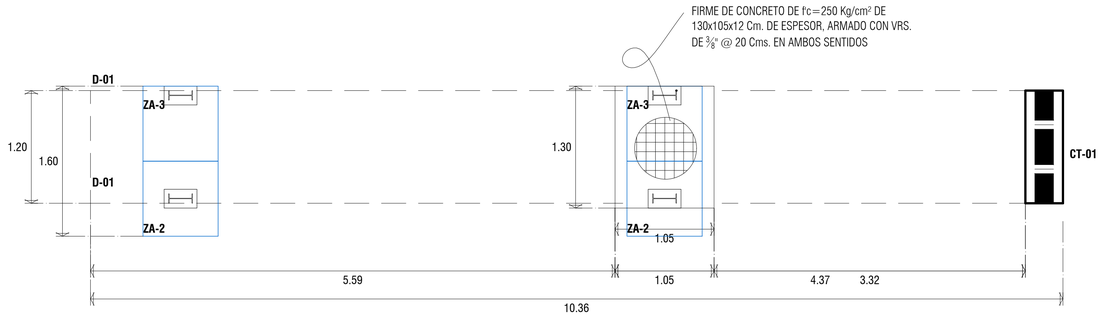


**01 PLANTA DE CIMENTACIÓN** ESC.: 1:30

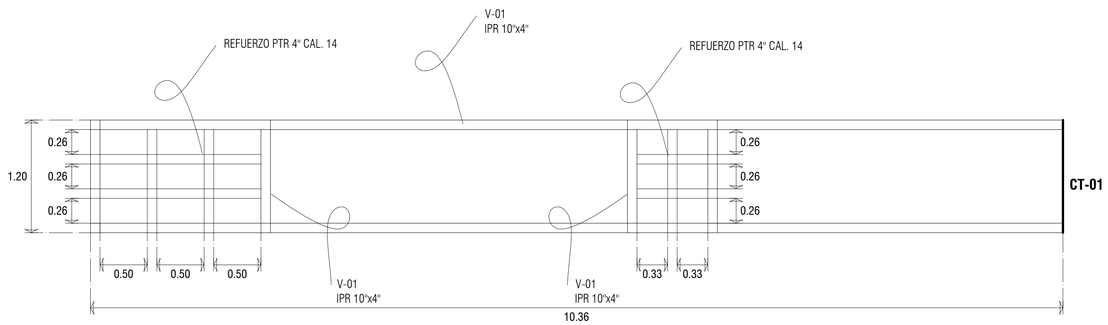


**02 PLANTA ESTRUCTURAL** ESC.: 1:30

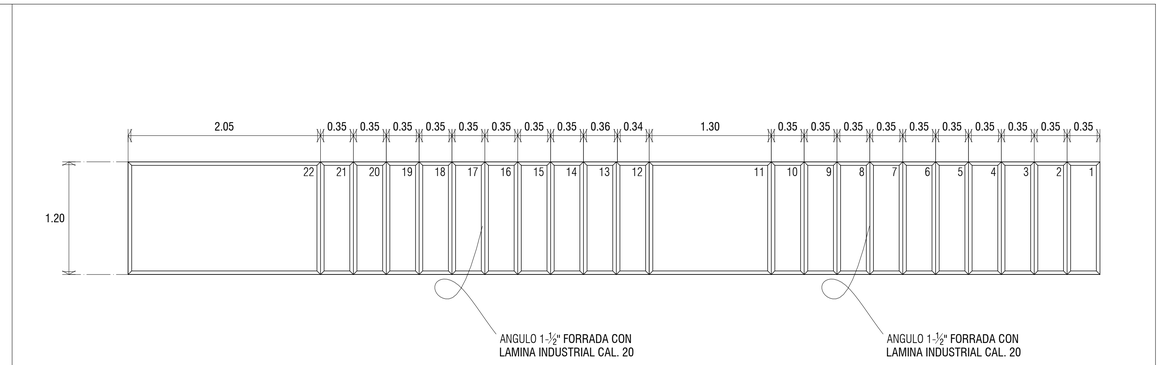


**03 PLANTA FORJADO DE HUELLA DE ESCALÓN** ESC.: 1:30

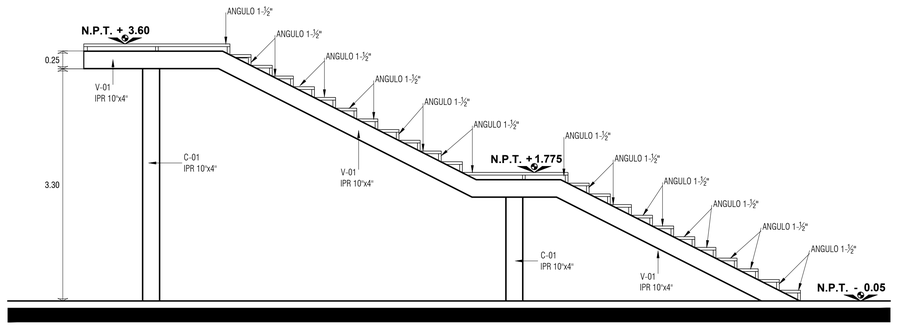


**04 ELEVACIÓN ESTRUCTURAL** ESC.: 1:40

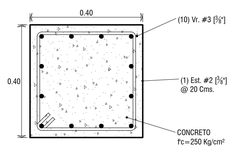


**05 CADENA CT-01** ESC.: 1:10

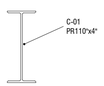


**07 COLUMNA C-01** ESC.: 1:10

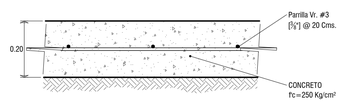


**09 FIRME DE CONCRETO** ESC.: 1:10







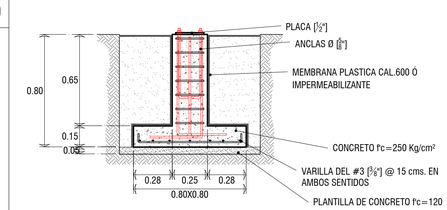


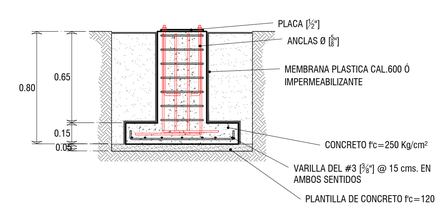


**11 ZAPATA ZA-02** ESC.: 1:20

**12 ZAPATA ZA-03** ESC.: 1:20

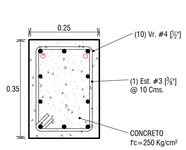


**06 DADO D-01** ESC.: 1:10

**08 VIGA V-01** ESC.: 1:10

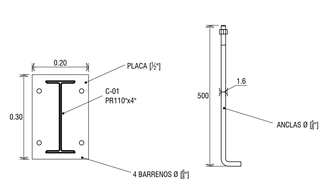


**10 PLACA UNION Y ANCLA** ESC.: 1:10

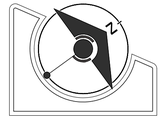


LOCALIZACIÓN

GOBERNADOR CONSTITUCIONAL DEL ESTADO:
PROF. VICTOR MANUEL CASTRO COSIO

SECRETARIO DE SEPUMIM:
ARQ. CAROLINA ARMENTA CERVANTES

DIRECTOR DE OBRAS PUBLICAS:
ING. DAVID ARMANDO ESCALANTE LARRINAGA

Secretaría de
Planeación Urbana, Infraestructura, Movilidad, Medio Ambiente y Recursos Naturales
Gobierno de Baja California Sur

**SECRETARÍA DE PLANEACIÓN URBANA, INFRAESTRUCTURA, MOVILIDAD, MEDIO AMBIENTE Y RECURSOS NATURALES**

**DIRECCIÓN DE OBRAS PÚBLICAS DE GOBIERNO DEL ESTADO**

JEFE DEL DEPARTAMENTO DE PROYECTOS:
ARQ. MARYPAZ VELAZQUEZ BAEZA

JEFE DEL DEPARTAMENTO DE SUPERVISIÓN:
ING. VICTOR M. ALVAREZ TORRES

NOMBRE DE PROYECTO:
CENTRO DE CONTROL, COMANDO, COMUNICACIÓN Y COMPUTO (C4)

UBICACIÓN:
BLVD. LUIS DONALDO COLOSIO ENTRE BLVD. GRAL. OLACHEA Y CALLE, EN LA PAZ, B.C.S.

CONTENIDO:
ESCALERA DE EMERGENCIA
DETALLES ESTRUCTURALES
ESPECIFICACIONES TÉCNICAS

DISEÑO
ASESOR ESTRUCTURAL

REVISO
ARQ. MARYPAZ VELAZQUEZ BAEZA

DIBUJO
JORGE ESTEBAN ESPINAL BARRON
LIC. EN NUTRICIÓN APLICADA

ACOTADOS: METROS
ESCALA: INDICADAS

FECHA
SEP / 2023

CLAVE
EST

NUMERO DE PLANO
08