ARREGLO MECÁNICO DE TREN DE DESCARGA PARA POZO #152 DE AGUA POTABLE

DETALLE DE TREN DE DESCARGA 1

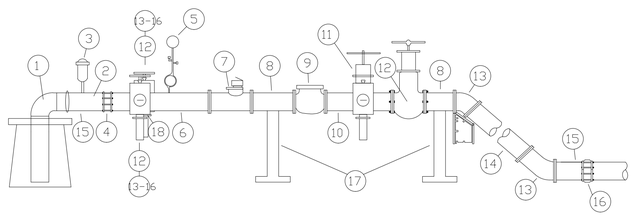

1.- CODO DE 90°X8" DE DIÁMETRO
(CABEZAL DE DESCARGA)
2.- EXTREMIDAD PVC CÉDULA 80 DE 8" DE DIÁMETRO
3.- VÁLVULA DE EXPULSIÓN Y ADMISIÓN DE AIRE 2"DIÁMETRO
4.- JUNTA DRESSER DE 8" DE DIÁMETRO
5.- MANÓMETRO
6.- EXTREMIDAD DE PVC CÉDULA 80 DE 8" DE DIÁMETRO .
7.- MEDIDOR DE GASTO DE 8" DE DIÁMETRO
8.- CARRETE DE PVC CÉDULA 80 DE 8" DIÁMETRO
Y DE 50CM LONGITUD
9.- VÁLVULA TIPO SOLENOIDE PARA GOLPE DE ARIETE
10.- TEE DE PVC CÉDULA 80 DE 8" x 8" DE DIÁMETRO
11.- VÁLVULA DE SECCIONAMIENTO TIPO COMPUERTA DE 8" DE
12.- VÁLVULA DE SECCIONAMIENTO TIPO COMPUERTA DE 8" DE
DIÁMETRO
13.- CODO DE PVC CÉDULA 80 DE 45° x 8" DE DIÁMETRO
14.- CARRETE DE PVC CÉDULA 80 DE 8" DE DIAM. DE 50 CMS DE LONGITUD
15.- EXTREMIDAD DE PVC CÉDULA 80 DE 8" DE DIÁMETRO
16.- JUNTA GIBAULT DE 8" DE DIÁMETRO
17.- SOPORTE DE TREN DE DESCARGA.
18.- CRUZ DE PVC CÉDULA 80 DE 8" x 8" DE DIÁMETRO

DETALLE DE SOPORTE DE TREN DE DESCARGA

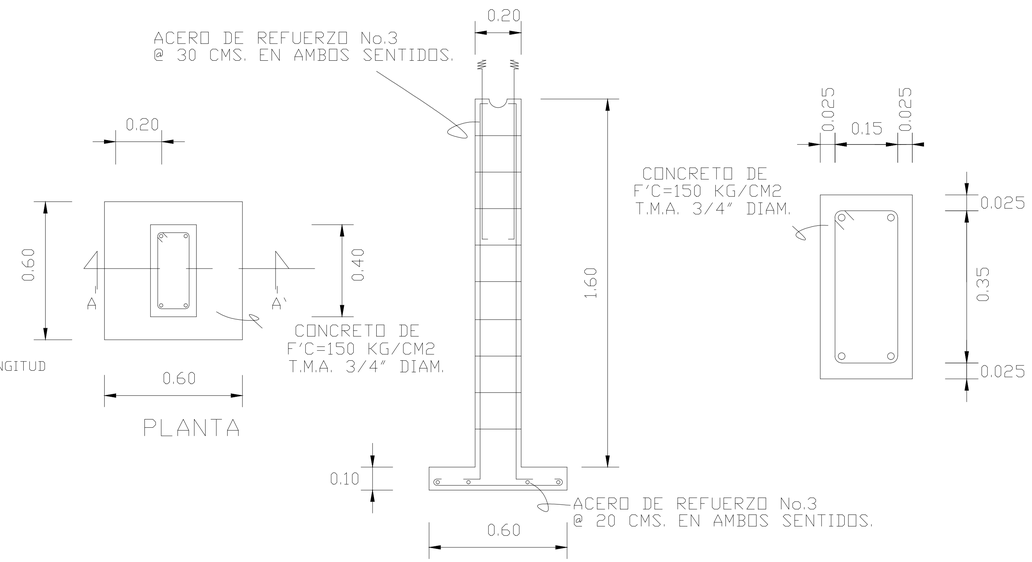

DETALLE DE TREN DE DESCARGA 2

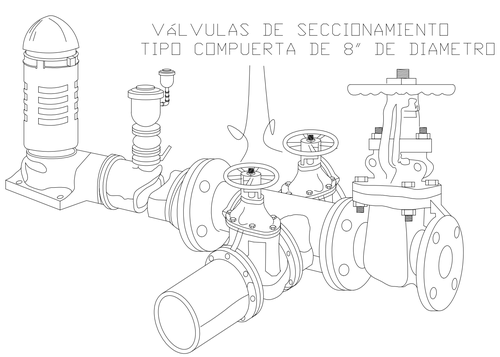

INSTALACIÓN TÍPICA DE VÁLVULAS DE COMPUERTA

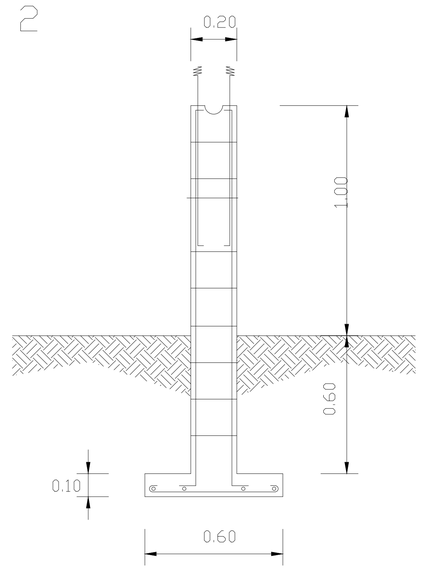

CORTE A – A`

DETALLE DE ARMADO

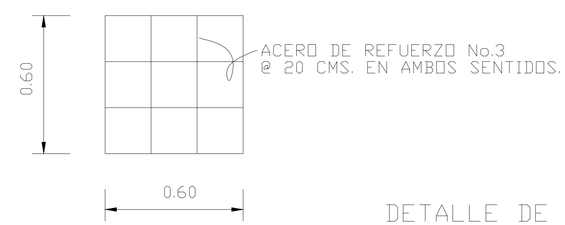

DETALLE DE MANOMETRO TIPO BOURDON

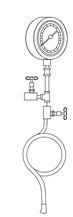

LOCALIZACIÓN EN LA ZONA

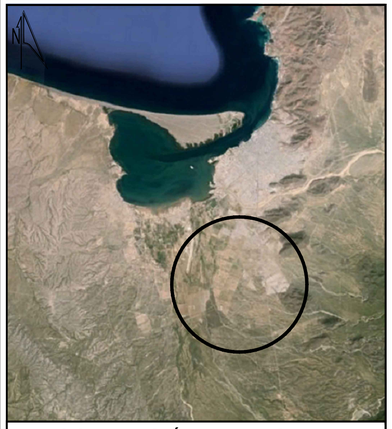

LOCALIZACIÓN EN LA CIUDAD

H. XVI AYUNTAMIENTO DE LA PAZ

Organismo Operador Municipal del Sistema de Agua Potable, Alcantarillado y Saneamiento de La Paz

LA PAZ ESPERANZA H. XVI AYUNTAMIENTO 2018-2021

RESPONSABLE :

ORGANISMO OPERADOR MUNICIPAL DEL SISTEMA DE AGUA POTABLE, ALCANTARILLADO Y SANEAMIENTO DE LA PAZ

LIC. MARCELO GONZÁLEZ ANGULO
DIRECTOR GENERAL

UBICACIÓN DEL PROYECTO :
LOCALIDAD: LA PAZ
MUNICIPIO: LA PAZ

FECHA : SEPTIEMBRE/2020

REVISÓ :

PLANO : 3 de 3

ING. EDUARDO PEÑA GALLARDO
DIRECTOR TÉCNICO
DEPARTAMENTO DE ESTUDIOS Y PROYECTOS

NOMBRE DE LA OBRA:
INTERCONEXIÓN DE POZOS DE AGUA POTABLE.

NOMBRE DEL PLANO:
DETALLE DE TREN DE DESCARGA PARA EL POZO No. 152.

ESCALA: SIN ESCALA

C:\ESTUDIOS Y PROYECTOS\Proyectos 2020\expediente tecnico\DOTAMIAN 2020\ANTEPROYECTO-INTERCONEXIÓN DE POZOS DE AGUA POTABLE\3-MECAL MACRO Y PLANOS